MASINA DE GAURIT CU ACU

GSB 14,4 VE-2-LI | 3 601 H62 4E0

Cuprins

Listă piese de schimb....2
Instrucțiuni de ungere pentru produsul....3
Informații despre produs....4
Ilustrație - tip....5

Robert Bosch SRL
Strada Horia Macelariu No. 30-34, sector 1, 013937
Bucuresti, Romania, +40214057370, INFOBSC@ro.bosch.com
https://www.boschtoolservice.com

Listă piese de schimb

Articol	Cod de comandă piesă	Descriere	Figură	Preț	Cantitate	Grupă de preț
1	2 609 100 874	SECTIUNE CARCASA	1	82,00 RON *	1	33
2	1 607 022 608	MOTOR DE CURENT CONTINUU 14,4V	1	151,00 RON *	1	39
4	1 607 233 514	MODUL ELECTRONIC	1	230,00 RON *	1	44
5	2 609 100 877	PARGHIE DE REGLARE	1	2,90 RON *	1	10
9	2 609 132 861	FIRMA COMPANIE GSB 14,4 VE-2-LI	1	5,50 RON *	1	13
12	2 609 111 024	CAPAC FRONTAL	1	13,60 RON *	1	19
25	2 609 111 104	MANDRINA RAPIDA	1	151,00 RON *	1	39
32	2 609 100 878	PARGHIE DE REGLARE	1	3,50 RON *	1	11
38	2 609 111 021	ARC DE CUPLARE	1	2,90 RON *	1	10
45	2 609 199 316	CUTIE DE VITEZE	1	399,00 RON *	1	48
46	1 609 280 477	ARC DE COMPRIMARE	1	3,50 RON *	1	11
47	2 609 101 350	LENTILE	1	11,00 RON *	1	17
70	2 609 110 537	Clip	1	3,50 RON *	1	11
91	2 607 336 813	ACUMULATOR DEMONTABIL BBS-MR XL-PACK 14,4V, LI, 4,0 Ah	1	399,00 RON *	1	48
101	2 609 110 353	SURUB TORX CU CAP OVAL	1	2,90 RON *	11	10
107	2 603 421 229	SURUB CU CAP ZENC M6x23	1	3,50 RON *	1	11
653	2 607 225 329	INCARCATOR RAPID RC 115/10,8-18V, 30 MIN	1	340,00 RON *	1	47
653	2 607 225 715	INCARCATOR ARG 230V/14,4-18V, 30 MIN	1	340,00 RON *	1	47
653	2 607 225 719	INCARCATOR BR 220V/14,4-18V, 30 MIN	1	340,00 RON *	1	47
804	1 609 280 474	SUPORT DE CONTACT	1	33,00 RON *	1	26
808	2 609 133 681	PLACUTA IDENTIFICARE	1	-	1	

* Preț de listă, fără TVA. Transport gratuit pentru comenzi de piese de schimb de peste 100 Lei (fără TVA), în caz contrar se va aplica o taxă în valoare de 15 Lei (fără TVA).

Robert Bosch SRL
Strada Horia Macelariu No. 30-34, sector 1, 013937
Bucuresti, Romania, +40214057370, INFOBSC@ro.bosch.com
https://www.boschtoolservice.com

Instrucțiuni de ungere pentru produsul : MASINA DE GAURIT CU ACU - GSB 14,4 VE-2-LI - 3 601 H62 4E0

Nu sunt disponibile instrucțiuni de ungere pentru acest produs,

Robert Bosch SRL
Strada Horia Macelariu No. 30-34, sector 1, 013937
Bucuresti, Romania, +40214057370, INFOBSC@ro.bosch.com
https://www.boschtoolservice.com

Informații despre produs : MASINA DE GAURIT CU ACU - GSB 14,4 VE-2-LI - 3 601 H62 4E0

№ Produs	3 601 H62 4E0
Descriere	MASINA DE GAURIT CU ACU
Text DIN	
ID_Text_Ext	
Denumire sculă	GSB 14,4 VE-2-LI
Tensiune_1	14.4 V
ID țară produs	BR

Robert Bosch SRL
Strada Horia Macelariu No. 30-34, sector 1, 013937
Bucuresti, Romania, +40214057370, INFOBSC@ro.bosch.com
https://www.boschtoolservice.com

Ilustrație - tip - E

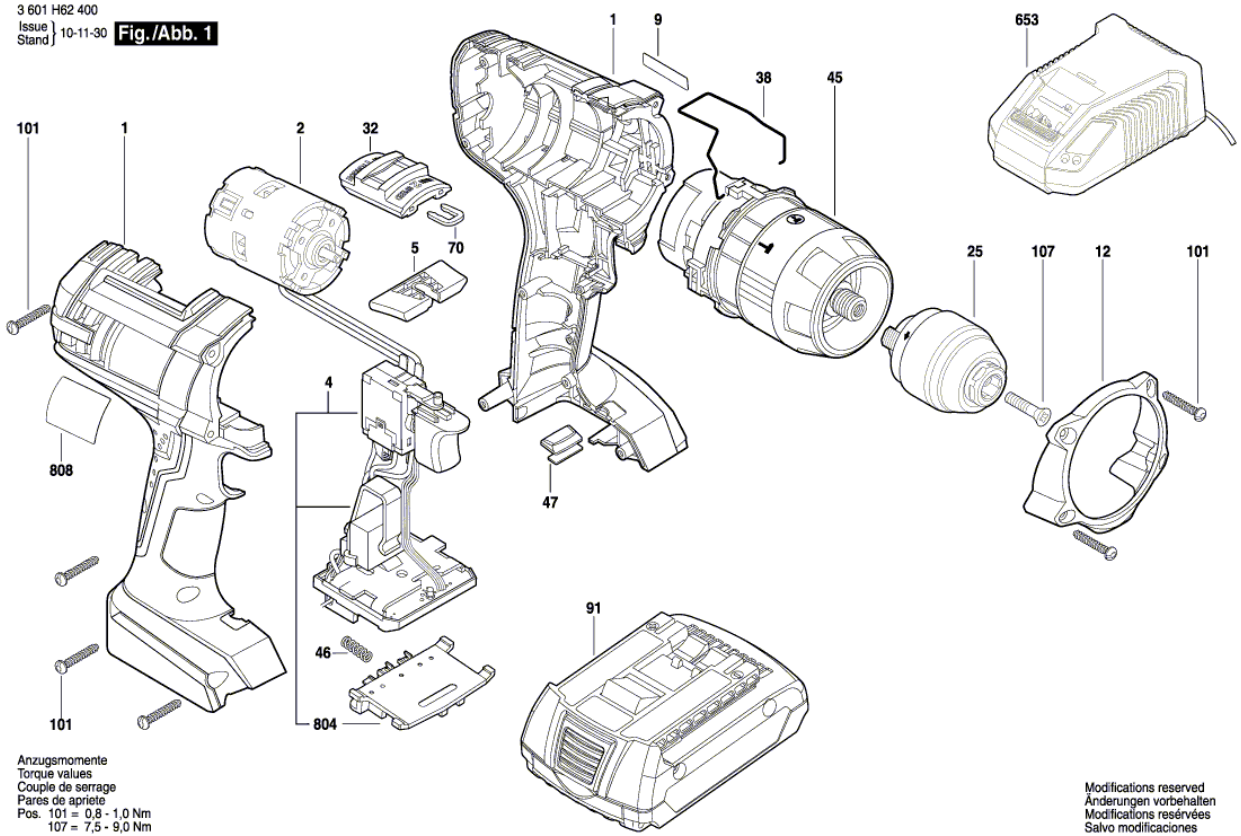

Robert Bosch SRL
Strada Horia Macelariu No. 30-34, sector 1, 013937
Bucuresti, Romania, +40214057370, INFOBSC@ro.bosch.com
https://www.boschtoolservice.com